Tolle Idee für draußen und drinnen

Palettenkissen

GRATIS DIY

Materialien

- 215 cm Stoff mit einer Breite von 140 cm
- 2 St. verdeckte Reißverschlüsse, 60 cm
- Palettenkissen Nr. 38080006

Pssst...! Das Kissen eignet sich auch als Bodenpolster oder Hundematratze.

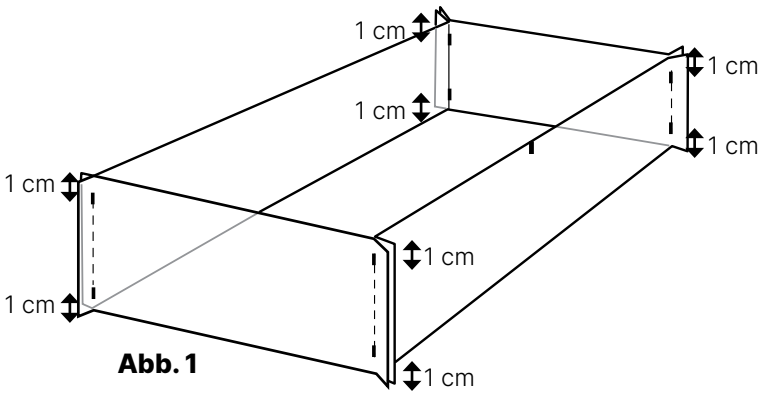

Abb. 1

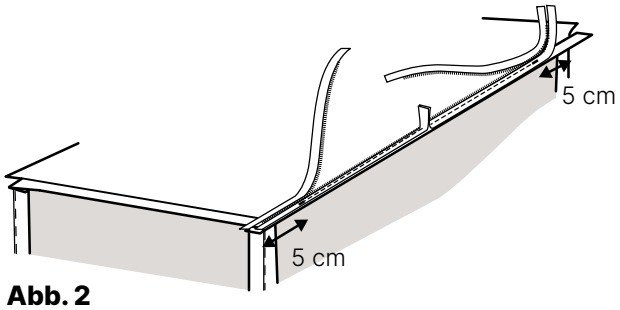

Abb. 2

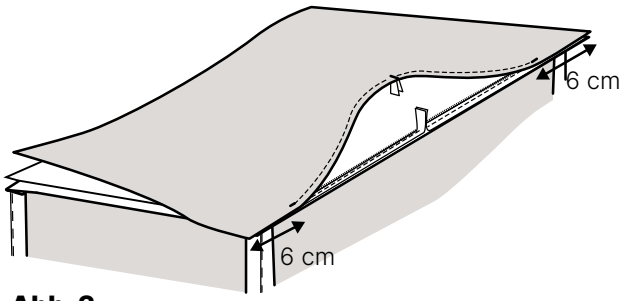

Abb. 3

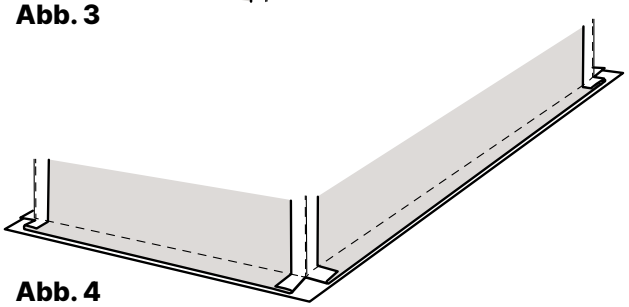

Abb. 4

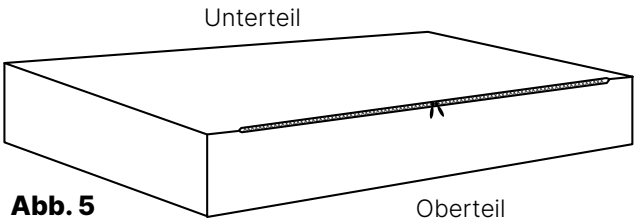

Abb. 5

1. Stoff zuschneiden (Bei allen Maßen sind 1 cm Nahtzugabe eingerechnet):
2 St. 122 × 82 cm für Ober- und Unterteil
2 St. 122 × 12 cm für die Längsseiten
2 St. 82 × 12 cm für die kurzen Seiten

2. Die 4 Seitenstücke so zusammennähen, dass sie einen Ring bilden. 1 cm vor dem Rand beginnen und aufhören. Siehe Abb. 1. Die Nahtzugabe auseinanderbügeln.

3. Die Mitte der einen Längsseite und die Mitte der Längsseite des unteren Stücks markieren.
An die eine Längsseite einen Reißverschluss annähen. Bei der Markierung anfangen und bis 5 cm von der Ecke nähen (der Reißverschluss ist etwa 5 cm zu lang). Den zweiten Reißverschluss so annähen, dass sich die beiden Reißverschlussschieber in der Mitte treffen. Siehe Abb. 2.

4. Die Reißverschlüsse an das untere Stück annähen. Bei der Markierung beginnen und bis ca. 6 cm vom Rand nähen. Siehe Abb. 3.Die letzten Zentimeter von der Ecke bis zum Reißverschluss zusammennähen.

5. Die restlichen 3 Seiten an das Unterteil annähen. Das Oberteil an die Seiten annähen. Siehe Abb. 4. Die Nähte bügeln.

6. Auf rechts wenden und den Bezug auf das Kissen ziehen. Siehe Abb. 5.